FACCI SPORT

FACCI SPORT

Passione, entusiasmo e creatività
sono la nostra filosofia che ci
accompagna da oltre 40 anni
nella produzione di articoli sportivi.

Passion, enthusiasm and creativity
has been our philosophy for over 40
years in producing sports equipment

made in Italy

bsi. ISO 9001:2015 Quality Management

Azienda certificata con sistema di
qualità ISO 9001 2015
Quality System Certification
ISO 9001 2015

Calcio & Calcetto

Art 214 Miniporta 150x110 tubo mm. 80

Miniporta per allenamento, smontabile, profilo a sezione tonda diametro mm. 80 in acciaio verniciato, sostegni posteriori reggirete in acciaio verniciato completa di rete.(Cm.150x110h)

Art 215 Miniporta 150x110

Miniporta per allenamento in acciaio verniciato, smontabile, completa di picchetti, rete e fascette tendirete (Cm. 150x110h).

Art 217 Miniporta 90x60

Miniporta per allenamento in acciaio verniciato, smontabile, completa di picchetti, rete e fascette tendi rete (cm. 90x60h).

Art 218 Miniporta 90x60 tubo mm. 80

Miniporta per allenamento, smontabile, profilo a sezione tonda diametro mm.80 in acciaio verniciato, sostegni posteriori reggirete in acciaio verniciato, completa di rete. (Cm.90x60h)

Art 220 Porta calcetto Mt. 3x2 modello trasportabile

Porta calcetto Mt. 3x2 regolamentare trasportabile e smontabile profilo a sezione tonda diametro mm. 80 in acciaio verniciato sostegni posteriori reggirete in tubo diametro mm.30 in acciaio verniciato, modello da fissare a pavimento mediante tasselli (non forniti) o da fissare al terreno mediante kit sistema di fissaggio (optional art. 240).

Art 220/A Porta calcetto Mt. 3x2 richiudibile a parete

Porta calcetto Mt. 3x2 regolamentare smontabile, richiudibile a parete, profilo a sezione tonda diametro mm.80, in acciaio verniciato, sostegni posteriori reggirete in tubo mm.40x40, in acciaio verniciato, modello da fissare a parete mediante tasselli (non forniti).

Art 221 Porta calcetto Mt. 3 x 2 modello fisso

Porta calcetto Mt. 3 x 2 regolamentare con bussole da interrare e smontabile profilo a sezione tonda diametro mm. 80 in acciaio verniciato sostegni posteriori reggirete in tubo diametro mm.30 in acciaio verniciato.

Art 222 Porta calcio Mt. 4x2 modello trasportabile

Porta calcio Mt. 4x2 regolamentare trasportabile e smontabile profilo a sezione tonda diametro mm. 80 in acciaio verniciato sostegni posteriori reggirete in tubo diametro mm.30 in acciaio verniciato, modello da fissare a pavimento mediante tasselli (non forniti) o da fissare al terreno mediante kit sistema di fissaggio (optional art. 240).

Art 223 Porta calcio Mt. 4x2 modello fisso

Porta calcio Mt. 4x2 regolamentare con bussole da interrare e smontabile profilo a sezione tonda diametro mm. 80 in acciaio verniciato sostegni posteriori reggirete in tubo diametro mm.30 in acciaio verniciato.

Art 224 Porta calcio Mt. 5x2 modello trasportabile

Porta calcio Mt. 5x2 regolamentare trasportabile e smontabile, (traversa e asta posteriore divisa in due sezioni), profilo a sezione tonda diametro mm. 80 in acciaio verniciato, sostegni posteriori reggirete in tubo diametro mm.30 in acciaio verniciato, asta posteriore in tubo quadro mm. 40x40 in acciaio verniciato, modello da fissare a pavimento mediante tasselli (non forniti) o da fissare al terreno mediante kit sistema di fissaggio (optional art. 245).

Art 225 Porta calcio Mt. 5x2 modello fisso

Porta calcio Mt. 5x2 regolamentare con bussole da interrare e smontabile, (traversa e asta posteriore divisa in due sezioni), profilo a sezione tonda diametro mm. 80 in acciaio verniciato, sostegni posteriori reggirete in tubo diametro mm.30 in acciaio verniciato, asta posteriore in tubo quadro mm. 40x40 in acciaio verniciato.

Art 226 Porta calcio Mt. 6x2 modello trasportabile

Porta calcio Mt. 6x2 regolamentare trasportabile e smontabile, (traversa e asta posteriore divisa in due sezioni), profilo a sezione tonda diametro mm. 80 in acciaio verniciato, sostegni posteriori reggirete in tubo diametro mm.30 in acciaio verniciato, asta posteriore in tubo quadro mm. 40x40 in acciaio verniciato, modello da fissare a pavimento mediante tasselli (non forniti) o da fissare al terreno mediante kit sistema di fissaggio (optional art. 245).

Art 227 Porta calcio Mt. 6x2 modello fisso

Porta calcio Mt. 6x2 regolamentare con bussole da interrare e smontabile, (traversa e asta posteriore divisa in due sezioni), profilo a sezione tonda diametro mm. 80 in acciaio verniciato, sostegni posteriori reggirete in tubo diametro mm.30 in acciaio verniciato, asta posteriore in tubo quadro mm. 40x40 in acciaio verniciato.

Art 230 Coppia rete per porte calcetto/pallamano mt.3x2
Coppia rete per porte calcetto/pallamano mt.3x2 in polipropilene HT mm.4 maglia mm.100x100

Art 231 Coppia rete per porte calcio mt.4x2
Coppia rete per porte calcio mt.4x2 in polipropilene HT mm.4 maglia mm.100x100

Art 232 Coppia rete per porte calcio mt. 6x2
Coppia rete per porte calcio mt. 6x2 in polietilene mm.3,5 maglia mm.130x130

Art 233 Coppia rete per porte calcio mt. 5x2
Coppia rete per porte calcio mt. 5x2 in polietilene mm.3,5 maglia mm.130x130

Art 201 Ostacolo regolabile cm 30-40-50
Ostacolo per allenamento in acciaio verniciato, graduabile Cm. 30-40-50, larghezza Cm. 80

Art 202 Ostacolo regolabile Cm 60-70-80-90
Ostacolo per allenamento in acciaio verniciato graduabile Cm 60-70-80-90, larghezza Cm. 100.

Art 203 Traliccio per allenamento gioco testa
Traliccio gioco testa per allenamento calcio, a due posizioni, in acciaio verniciato, altezza da terra Mt. 3, sbraccio totale Mt. 3, smontabile, completo di bussola da interrare.

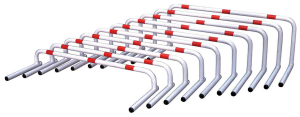

Art 205 Ostacolo modello “OVER”
Ostacolo modello “OVER” per allenamento in acciaio verniciato, altezze fisse: Cm. 12-14-16-18-20-22-24-26-28-30, larghezza Cm. 80.

Art 205/ Ostacolo modello «OVER»

Ostacolo modello “OVER” per allenamento in acciaio verniciato, altezze fisse: Cm. 40-50-60, larghezza Cm. 100.

Art.260 Telaio con maniglie e rete elastica per allenamento calcio Cm. 65X65

Telaio in acciaio verniciato con maniglie e rete elastica per allenamento calcio (Cm.65x65).Adatto per allenamento portiere e simulazioni fasi di gioco.

Art 204 Carrello segnacampo manuale
Carrello segnacampo a spruzzo per pitture liquide atossiche, in acciaio verniciato, con pompa a pressione manuale, capacità serbatoio Lt.10, tracciatura laterale regolabile. Provvisto di dichiarazione di conformità CE.

Art 206 Carrello segnacampo a motore
Carrello segnacampo a spruzzo per pitture liquide atossiche, in acciaio verniciato, munito di motore a scoppio, capacità serbatoio Lt. 23, tracciatura laterale regolabile. Provvisto di dichiarazione di conformità CE.

Art 208 Carrello segnacampo a batteria
Carrello segnacampo a spruzzo per vernici liquide atossiche, in acciaio verniciato, munito di pompa elettrica a batteria, completo di caricabatteria, capacità serbatoio Lt.16, tracciatura laterale regolabile. Provvisto di dichiarazione di conformità CE.

Art 209 Carrello segnacampo a caricamento automatico di pressione

Carrello segnacampo a spruzzo a caricamento automatico di pressione, per pitture liquide atossiche da diluire con acqua, per manti erbosi, composto da: scocca in acciaio tubolare verniciato con ruote pneumatiche, flacone pittura a pressione in polietilene capacità Lt.14. La tracciatura avviene mediante la sola spinta del carrello, un meccanismo permette all'aria di essere introdotta nel flacone a pressione contenente la pittura e con pochi metri di spinta, il carrello e' pronto all'utilizzo; azionando la leva posta sul manubrio avviene la fuoriuscita della pittura in maniera costante e regolare. Tracciatura laterale regolabile. In dotazione due diversi getti spruzzo con differenti quantità di erogazione pittura. Provvisto di dichiarazione di conformità CE.

Art 210 Carrello segnacampo a polvere in acciaio zincato

Carrello segnacampo a polvere in acciaio zincato, spazzola erogatrice con setole in nylon, ruote posteriori pneumatiche, capacità serbatoio Kg.30

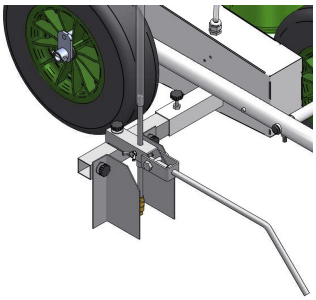

Art 211 Mirino per carrello segnacampo

Mirino per carrello segnacampo per Art.204, Art.206, Art.208, Art.209; in acciaio zincato.

Art 130 Set trasportabile polifunzionale

Set trasportabile polifunzionale abbinandolo ad altri kit può essere utilizzato per il calcio il tennis, volley, beach volley. Il set è composto da una base in plastica da Lt.105 con ruote, colonna a tre sezioni smontabili in acciaio verniciato metallizzato diam.mm.80, N° 4 pali in acciaio verniciato metallizzato diam. mm.25 per sostegno colonna e ancorati alla base in plastica completo di viterie per il montaggio, tasselli in dotazione per il fissaggio a terra.

Art 131 Protezione per art. 126, 126/A, 130

Protezione per art. 126, 126/A, 130 Protezione sagomata con rivestimento in vinile lavabile, imbottitura in polietilene espanso spessore cm.2, adatta anche per uso esterno, altezza Mt.2.

Art 138 KIT sistema di fissaggio al terreno per art 130

KIT sistema di fissaggio al terreno per set trasportabile polifunzionale, composto da N° 1 staffa in acciaio zincato e N° 1 perno con spirale in acciaio zincato con viteria, (per ogni set trasportabile polifunzionale servono N° 2 Kit sistema di fissaggio al terreno)

Art 240 KIT sistema di fissaggio al terreno

KIT sistema di fissaggio al terreno per porta calcio e calcetto, composto da: N° 1 staffa in acciaio zincato e N° 1 perno con spirale in acciaio zincato con viteria. (per ogni porta servono N° 2 Kit sistema di fissaggio al terreno)

Art 241 Chiave per kit sistema di fissaggio al terreno

Chiave per kit sistema di fissaggio al terreno in acciaio verniciato (la chiave permette in maniera semplice e veloce di fissare al terreno il perno con spirale del kit sistema di fissaggio dell’Art. 138-e dell’Art. 240)

Art 242 KIT per l'allenamento del colpo di testa

KIT per l’allenamento del colpo di testa da applicare al set trasportabile polifunzionale, Art.130, composto da un tubolare in acciaio verniciato metallizzato diam. mm.80, lunghezza mm.1.500, completo di viterie per il montaggio.

Art 243 Carrello per art 130

Carrello con ruote pneumatiche adatto allo spostamento del set trasportabile polifunzionale art.130 su terreni erbosi composto da un supporto con asse in acciaio verniciato metallizzato e ruote pneumatiche diam.mm.260, il supporto viene agganciato in modo semplice e rapido alla colonna a tre sezioni del set trasportabile polifunzionale e permette lo spostamento del set su terreni erbosi anche con la base in plastica riempita d’acqua; completo di viterie.

Art 244 Coppia staffe con ruota per trasporto porte calcio

Coppia staffe con ruota per trasporto porte calcio; composta da Nr. 2 staffe in acciaio verniciato, munite di sistema di protezione antigraffio per evitare di strisciare i montanti durante lo spostamento della porta; ruote pneumatiche diam. mm. 260, viteria in acciaio zincato.

Art 245 KIT sistema di fissaggio al terreno per porta calcio

KIT sistema di fissaggio al terreno per porte calcio, con asta posteriore con profilo quadro mm. 40x40, composto da N° 1 staffa in acciaio zincato e N° 1 perno con spirale in acciaio zincato con viteria, (per ogni porta servono N° 2 Kit sistema di fissaggio al terreno).

Art 270 Lavascarpe

Lavascarpe composto da scocca e supporto poggiamani smontabile in acciaio verniciato, n°2 spazzole inferiori con supporto in plastica e setole in nylon corte e rigide per pulizia suola, n° 2 spazzole laterali con supporto in plastica e setole in nylon lunghe e morbide per pulizia tomaia, sistema di spruzzo in acciaio zincato, dotato di n° 4 getti d'acqua incrociati con angolazione regolabile.

Art 270/1 Kit spazzole inferiori

Kit spazzole inferiori (ricambio per art.270) composto da n° 2 spazzole con supporto in plastica e setole in nylon

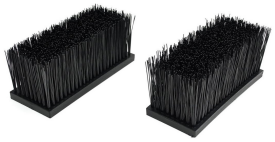

Art 270/2 Kit spazzole laterali

Kit spazzole laterali (ricambio per art.270) composto da n° 2 spazzole con supporto in plastica e setole in nylon

FACCI snc
Via Vicenza, 14 | 35010 Vigodarzere (PD)
Tel. +39 049 8871124 | fax +39 049 8886006
facci@faccisport.com | www.faccisport.com